Datablad

Varenummer:	2030100M1045A2X
Beskrivelse:	E+G Justerfod GN 30-100-M10-45-A2-X
Note:	X Med indvendigt gevind, udvendig sekskant

Mål

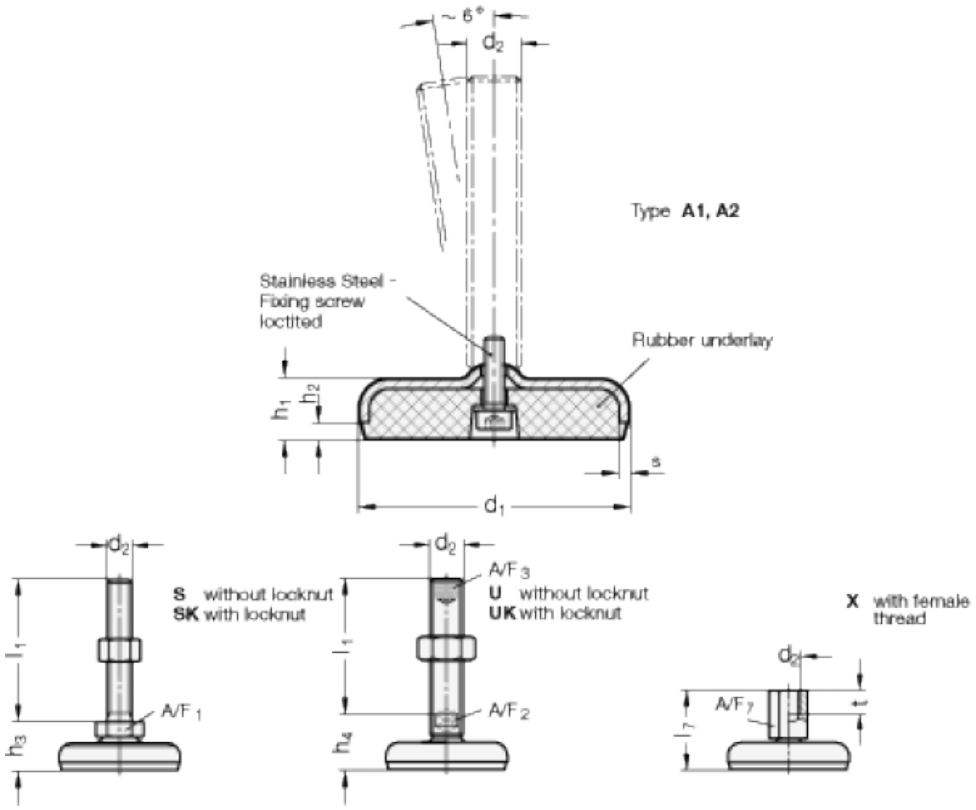

A/F7	= 14
d1	= 100
d2	= M10
h1	= 22
h2	= 6
l7	= 45
s	= 3
t	= 10

Dokumenter, målskitser og brochurer af enhver slags kan indeholde fejl for hvilke Brd. Klee A/S ikke hæfter.